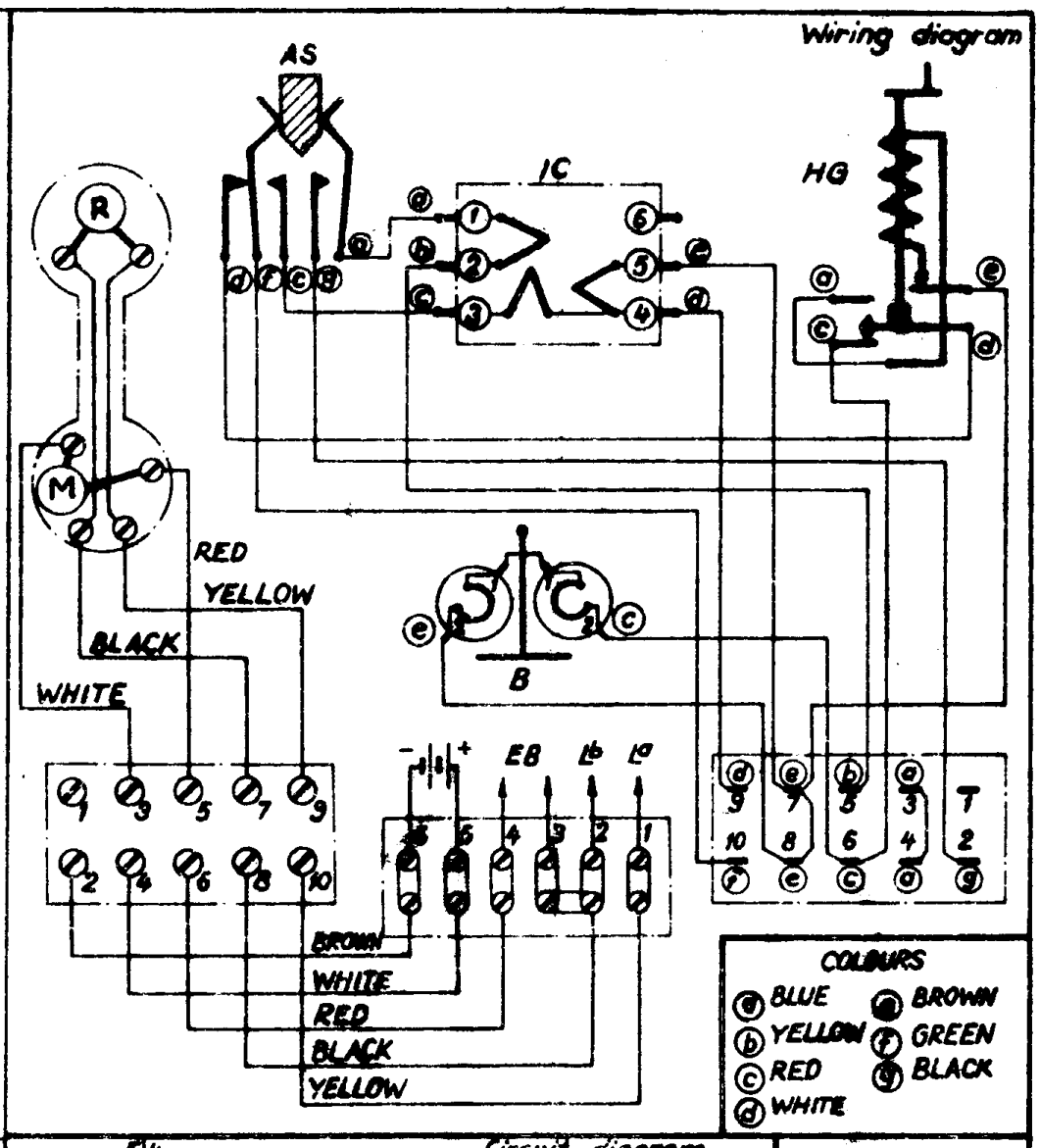

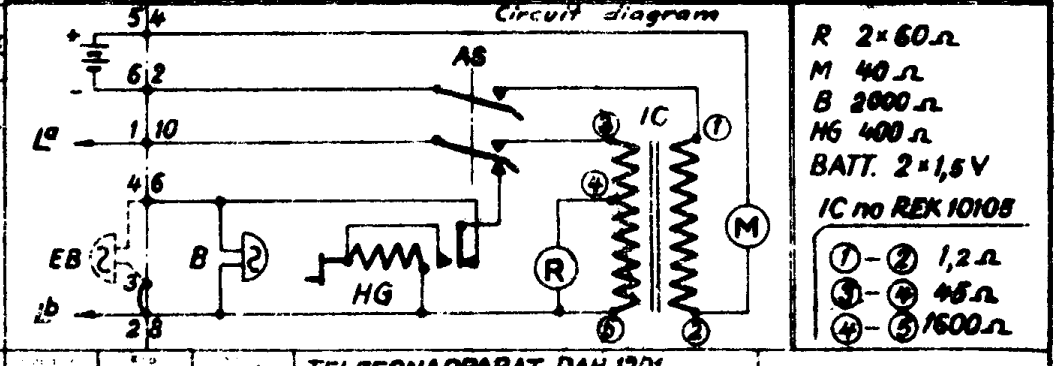

A
8/11.51

650655
81.3.05

W.N.	SMG	W.N.	TELEFONAPPARAT DAH 1201 med induktor för LB, Bord Princip- och färg. schema
	A 12.5.50		TELEPHONE INSTRUMENT DAH 1201 with generator for LB, Tableset Circuit and wiring diagram

436279

R 5941
55 x 75